Pos.	Anz.	Identnummer	Beschreibung	Standard	Material
7	1	DIN 125 - A 17	Unterlegscheibe	DIN 125	Stahl, weich
6	1	DIN 934 - M16 x 1,5	Sechskantmutter	DIN 934	Stahl, weich
5	1	5230.000.001	Tellerfeder	DM 40	FSt
4	1	3160.050.009	Distanzscheibe		1.0718
3	1	3010.050.004	Radachse 71mm		1.4301
2	1	3000.125.000VK	Rolle Ø 125 VK		
1	1	3220.010.000	Support RGWI 125		

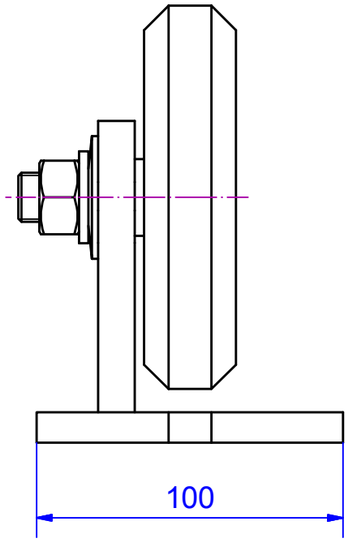

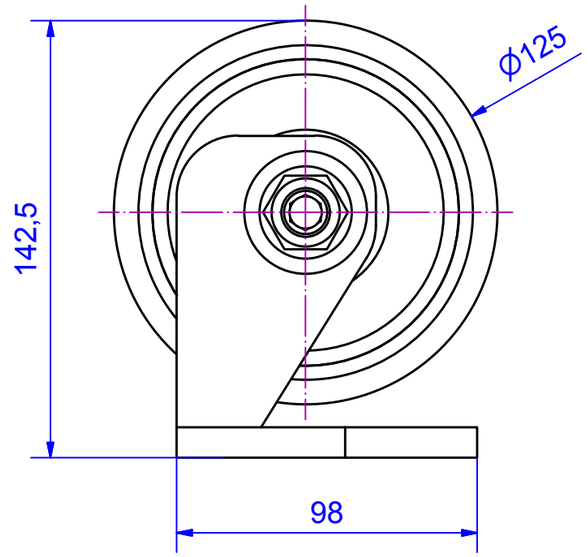

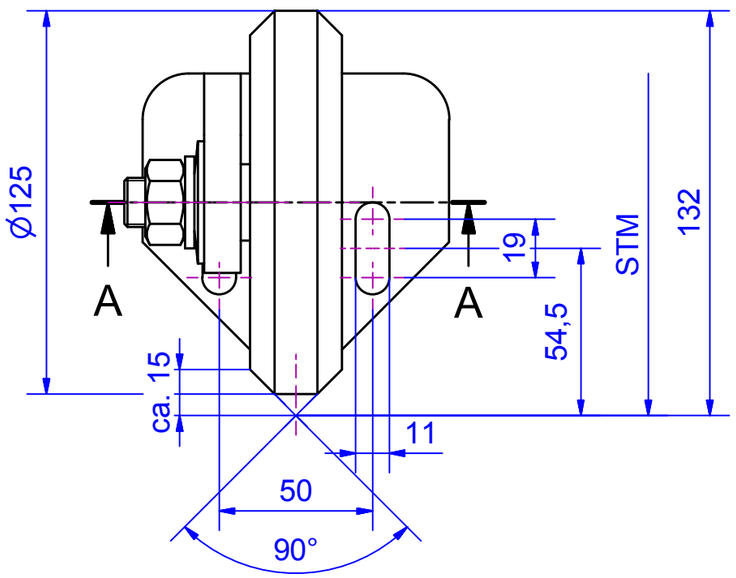

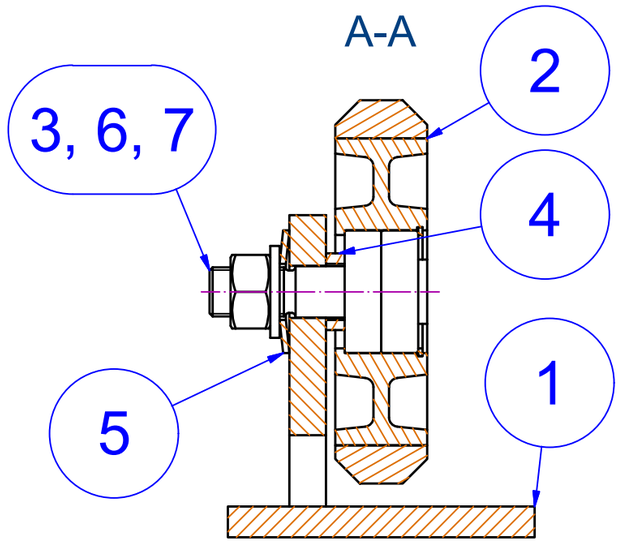

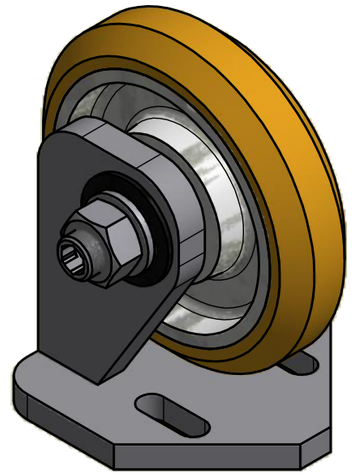

Änd.	kommt vor	Änderungs-Nr.	Änderung	Datum: Gez.	Name	Ges.

Vertraulich, alle Rechte vorbehalten ISO 16016
Weitergabe sowie Vervielfältigung dieses Dokuments, Verwertung und Mitteilung seines Inhalts sind verboten, soweit nicht ausdrücklich gestattet.Zuwiderhandlungen verpflichten zu Schadensersatz.
Alle Rechte für den Fall der Patent-, Gebrauchsmuster- oder Geschmacksmustereintragung vorbehalten.

Oberflächen	Ra in um	ISO 1302
Allgemeintoleranzen Schweißkonstruktionen		ISO 13920-BF

Aufzugtechnologie Schlosser

Verwendungsbereich: Gegengewicht

Werkstoff: | Halbzeug:

Maßstab im Orig.: 1:2 | Masse(Gewicht): -

	Datum	Name
Gez.	02.04.2015	Mayr
Gepr.		
Ges.		
Abt.		

Maße in mm

Tolerierung: ISO 8015, ISO 2768-mH

AUFZUGTECHNOLOGIE SCHLOSSER D-85221 Dachau

Benennung: **Rollenführung**

RGWI 125 VK

Zeichnungs-Nr.: 3303.000.000 | Änd. | Blatt 1 | A3

U:\Neuanfang\RF\RGWI125\3303.000.000 - RGWI 125 VK.idw